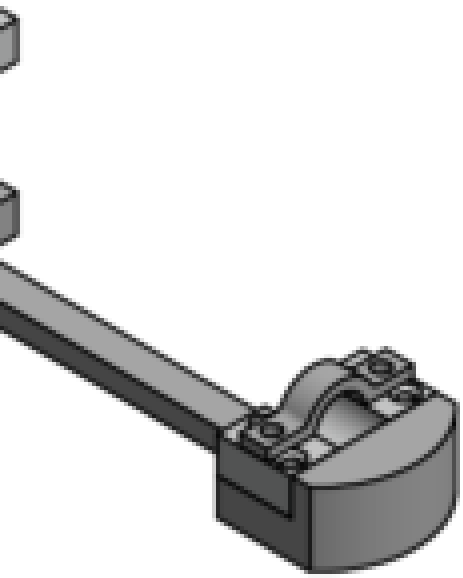

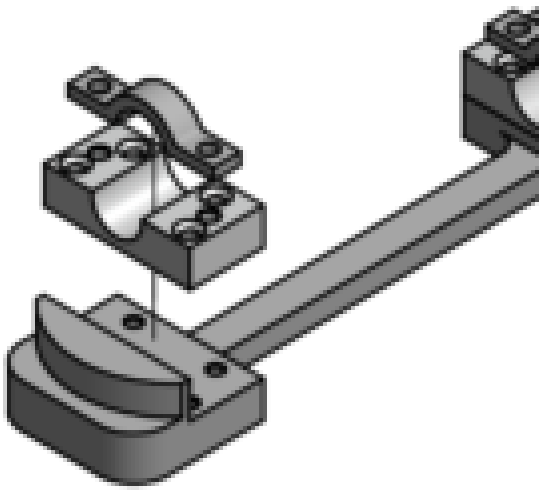

Лит.	Лист	№ докум.	Подп.	Дата	
Розроб.					
Пров.					
Т. контр.					
Н. контр.					
Утв.					

Копировал: